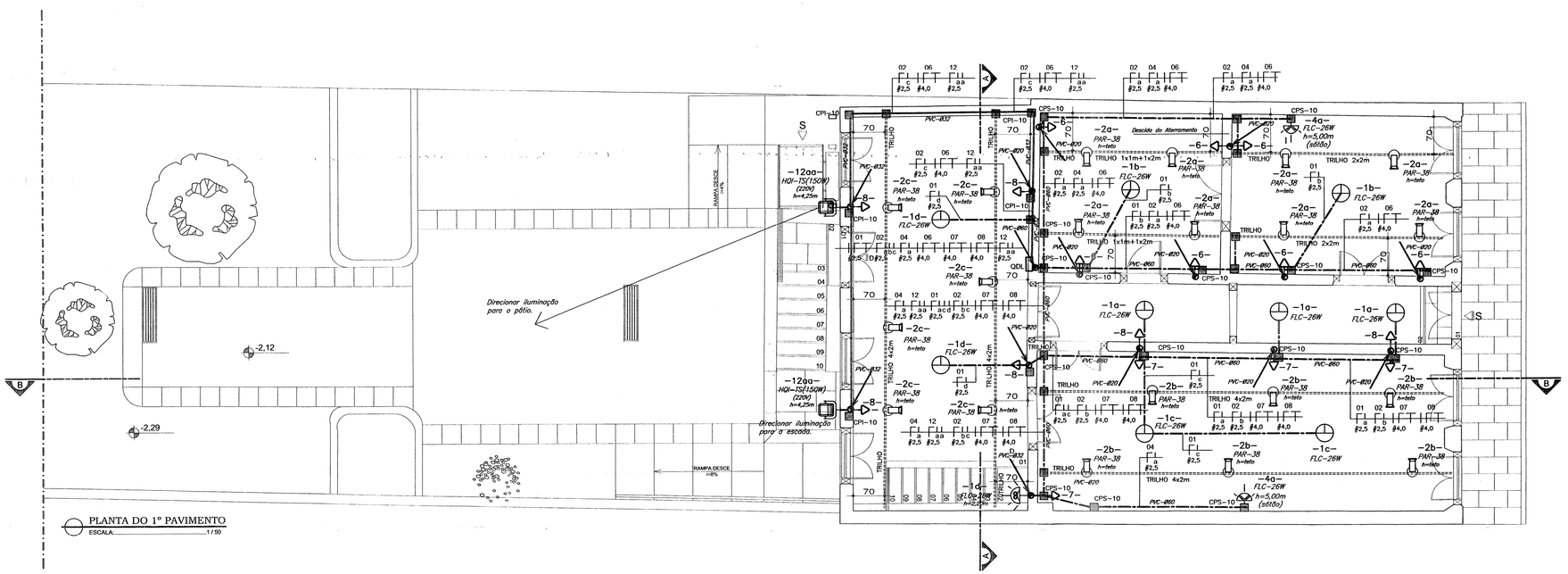

PLANTA DO 1º PAVIMENTO
ESCALA:.....1/50

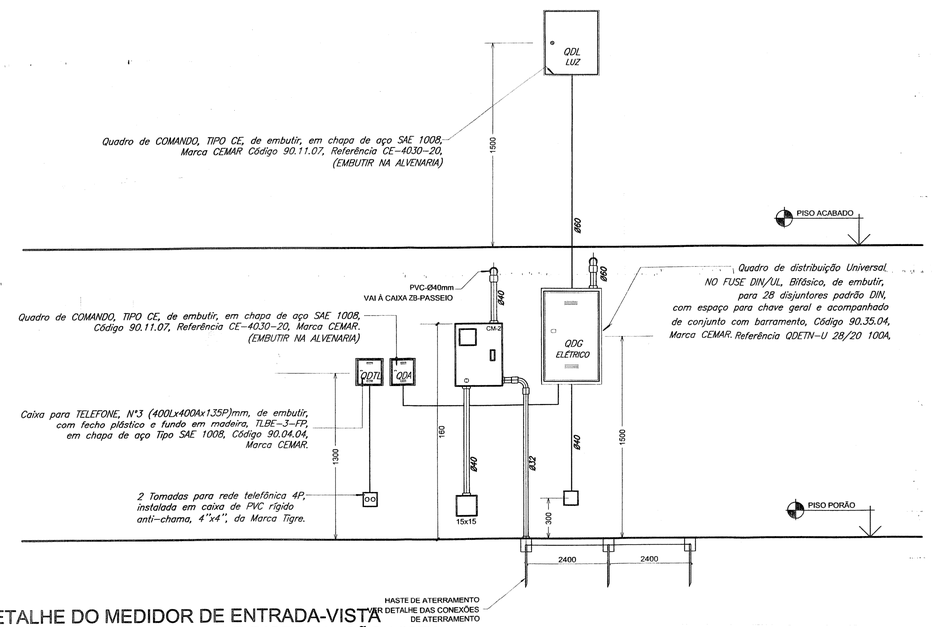

DETALHE DO MEDIDOR DE ENTRADA-VISTA
DETALHE DOS QUADROS DE DISTRIBUIÇÃO-VISTA

Escala: 1/20

Notas:

1- Os materiais poderão ser de outras marcas desde que apresentem desempenho técnico igual ou superior ao especificado nesse projeto

2- Neste detalhe as medidas estão em milímetros.

QDG

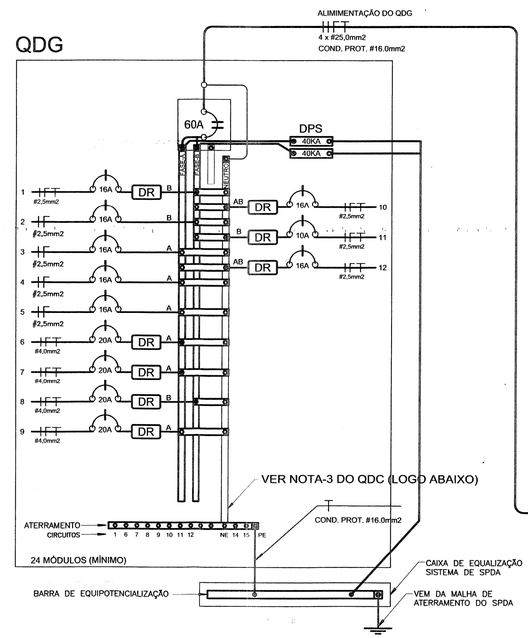

DIAGRAMA UNIFILAR: QUADRO DE DISTRIBUIÇÃO GERAL DE CIRCUITOS

SEM ESCALA

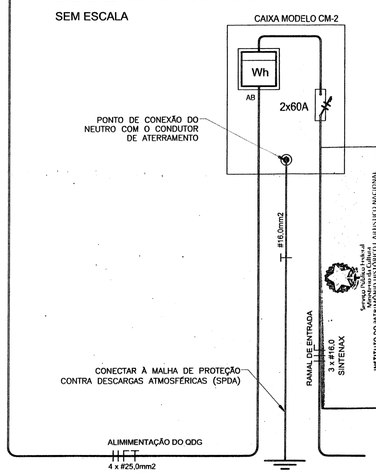

NOTAS (QDG):

1– O DISJUNTOR DIFERENCIAL RESIDUAL DEVERÁ SER INSTALADO EM SÉRIE COM OS DISJUNTORES DO QUADRO DE DISTRIBUIÇÃO, DEVENDO LOCALIZAR-SE ANTES DOS DISJUNTORES DOS CIRCUITOS TERMINAIS;

2– TODOS OS CONDUTORES DO CIRCUITO TÊM QUE PASSAR, OBRIGATORIAMENTE, PELO INTERRUPTOR DIFERENCIAL RESIDUAL–DR;

3– NUNCA O CONDUTOR TERRA PODERÁ PASSAR PELO INTERRUPTOR DIFERENCIAL RESIDUAL–DR PORTANTO, O CONDUTOR NEUTRO DOS CIRCUITOS PROTEGIDOS POR DISPOSITIVO DR NÃO DEVERÃO SER CONECTADOS À BARRA DE ATERRAMENTO DO QDG;

SIMBOLOGIA ILUMINAÇÃO

DESCRIÇÃO	EM PLANTA	EM CORTE
REF. LUMINÁRIA BALIZADORES ATLANTIS - FAB. SCHRÉDER BALIZADORES H=1,0 METROS OU SIMILAR. LÂMPADA VAPOR METÁLICO 80W espectro VM		
ARANDELA TIPO "ROLOM" PARA FLC-26W	2 LÂMP. 1 LÂMP.	V. LATER. FRENTE
PROJETOR TIPO PULSAR, PARA LÂMPADA VAPOR METÁLICO COM LÂMPADA HQI-150W-220V, 4000K		V. LATER. FRENTE
PONTO DE LUZ P/ LUMINÁRIA BLINDADA TIPO "PANDA" COM LÂMPADA FLUORESCENTE COMPACTA DE 26W/127V	TETO PAREDE	
ARANDELA PARA LÂMPADA FLUORESCENTE COMPACTA 26W	TETO PAREDE	
LUMINÁRIA SPOT PRETO PARA TRILHO ENERGIZADO LÂMPADA PAR 38 100W130-30 BASE E27 PHILIPS OU SIMILAR.		
TRILHO ENERGIZADO NA COR PRETO PARA LUM. TIPO SPOT		
ESSAS CAIXAS DEVERÃO SER UTILIZADAS PARA CONECTAR OS TRILHOS ENERGIZADOS.	T	

ESPECIFICAÇÃO/QUANTIFICAÇÃO DE FONTES

ESPECIFICAÇÃO	QUANTIDADE
LÂMPADA FLUORESCENTE COMPACTA - 26 W	27
LÂMPADA HQI-TS-150W/220V TC 4000K	02
LÂMPADA VAPOR METÁLICO 80W espectro VM	07
LÂMPADA PAR 38 100W130-30 BASE E27	20

NOTAS IMPORTANTES GERAIS DAS INSTALAÇÕES:

1 - TODOS OS LOCAIS ONDE SERÃO INSTALADOS OS EQUIPAMENTOS DEVERÃO SER PROSPECTADOS, SE OCORRER A COMPROVAÇÃO DE PINTURAS DE RELEVÂNCIA HISTÓRICA ESTES DEVERÃO SER RELOCADOS.

2 - OS CAMINHAMENTOS DAS TUBULAÇÕES DE ELÉTRICA E OUTRAS INSTALAÇÕES, EM PARTE DE SEUS TRAJETOS CAMINHAM PARALELAMENTE, PORÉM EM TUBULAÇÕES DISTINTAS. GRANDE PARTE ESTÁ SOBRE O FORRO , PRESA POR PRESILHAS, PORÉM, ONDE HOUVER NECESSIDADE DE EMBUTÍ-LAS, DEVERÁ SER FEITO UM ÚNICO RASGO NA ALVENARIA ONDE ESTES DEVERÃO SER COLOCADOS EM CONJUNTO NA HORA DA EXECUÇÃO E, ATRAVÉS DE PERFURAÇÃO, LIGADAS AOS PONTOS DE INSTALAÇÃO DOS RESPECTIVOS EQUIPAMENTOS.

3 - OS TRILHOS ENERGIZADOS DEVERÃO SER INSTALADOS NO TETO (FORRO) A 70 CM DAS PAREDES LATERAIS, JUNTAMENTE COM AS LUMINÁRIAS, NA MESMA COR DO TRILHO (PRETO).

4 - É PREMISSA DO PROJETO QUE AS INSTALAÇÕES PRESERVEM AS ALVENARIAS DE PEDRA EXISTENTE, NÃO SENDO PERMITIDA NENHUMA PASSAGEM DE TUBULAÇÃO QUE REPRESENTEM DANOS A MESMA.

PREFEITURA MUNICIPAL DE TRIUNFO
SEMPLA
APROVADO EM DATA 28/01/2011
Técnico
Claudio José N. de Souza
Secretário de Coordenação e Planejamento

CORRESPONDÊNCIA ENTRE DIÂMETROS

Ø-PROJETO	DUTO EM PVC RÍGIDO Ø-COMERCIAL	Ø-EXTERNO	DUTO EM AÇO Ø-PROJETO	Ø-COMERCIAL	Ø-EXTERNO
16mm	3/8"	-	16mm	1/2"	-
20mm	1/2"	-	20mm	3/4"	25,2
25mm	3/4"	25,9	25mm	1"	31,5
32mm	1"	33,0	32mm	1"1/4	40,5
40mm	1"1/4	42,0	40mm	1"1/2	46,6
50mm	1"1/2	47,4	50mm	2"	58,4
60mm	2"	59,0	65mm	2"1/2	74,1
75mm	2"1/2	74,7	80mm	3"	86,8
85mm	3"	87,6	100mm	4"	111,6
100mm	4"	113,1	-	-	-

REVISÃO	DATA	DESCRIÇÃO	VERIFICAÇÃO

APROVADO EM 08/01/2016
Ana Maria Curami
Coordenadora Técnica
IPHAN/RS
SIAPE 1713761

Cristina Thomé Piberman
IPHAN/RS
SIAPE 2122643

TRIUNFO_ RIO GRANDE DO SUL

CASA NATAL DE BENTO GONÇALVES

PLANTA DO PAVIMENTO TÉRREO; DETALHES DE INSTALAÇÃO.

PROJETO DE INSTALAÇÕES ELÉTRICAS E LUMINOTÉCNICAS

02/03 PRANCHA

OUTUBRO/2008

RESPONSÁVEL TECNICO

FÁBIO ANTÔNIO ELIAS
ENGENHEIRO ELETRICISTA - CREA MG 21.513 / D

ARQUITETOS COLABORADORES
ANDREA ZERBETTO 69.616/D CREA MG
RODRIGO RAMOS TORRES 75.998/D CREA MG
SORAIA FARIAS 71.363/D CREA MG
ANDRE HENRIQUE MACIEIRA 81.069/D CREA MG
VINICIUS BARBOSA PASSOS 73.242/D CREA MG

COORDENAÇÃO
ARO ARQUITETOS ASSOCIADOS LTDA
CREA 28 859

ÁREA: INDICADA

ESCALA: INDICADA

CÓDIGO